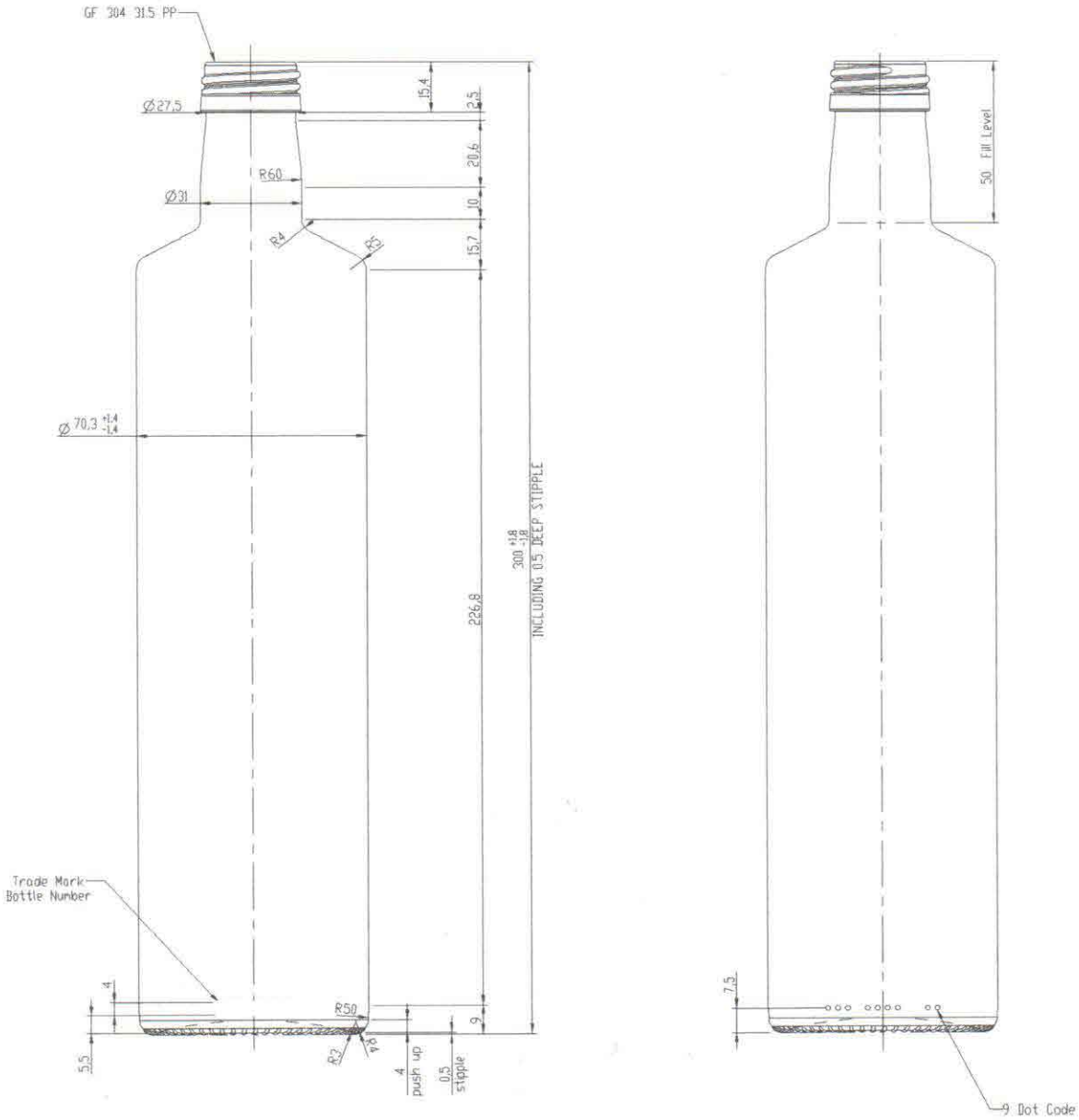

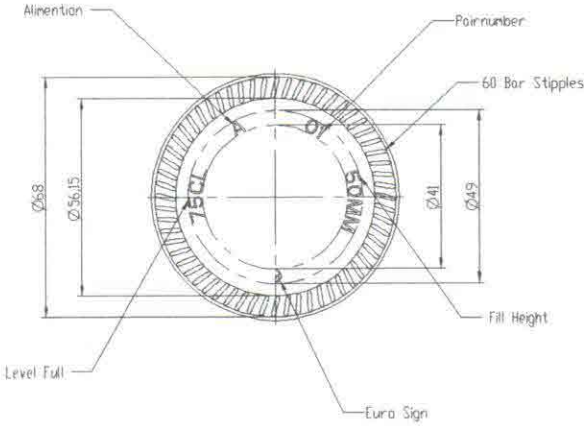

VERILMEYEN TOLERANSLAR-UNSPECIFIED TOLERANCE ±0.1
EKSANTRIKLIK TOLERANSI-ECCENTRICITY TOLERANCE ±0.05

Bu tasarim OMCO ISTANBUL KALIP SANAYI VE TICARET A.S. tarafindan gerçekleştirilmiş olup, bütün hakları mustariye dönemlikleriye kadar sirketimize aittir.

This design remains property of OMCO KALIP SANAYI VE TICARET A.S. until exclusive industrial proprietary rights are duly transferred to customer.

	DEGISIKLIKLER / REVISIONS		TARIH/DATE	YAPAN/MOLDY	KONT/CHK.BY
		CIZ/DRAWN BY		BOLUM MADAN CC / FILLING CAP CC	750
		KONT/CHKD BY		SILME MADAN CC / REMOVAL CAP CC	772.5ml +7.5 -18.5
		TARIH/DATE		MUSTERI or WEIGHT or	506.6
DECEV.	MUSTERI/CUSTOMER - DEKE/COUNTRY			PARCA ADI.	KOD MERCIDIK NO
SCALE:				PART NAME:	1020604
1	URUN / PRODUCT 750 ML DORICA				CK/VERTRIK 325