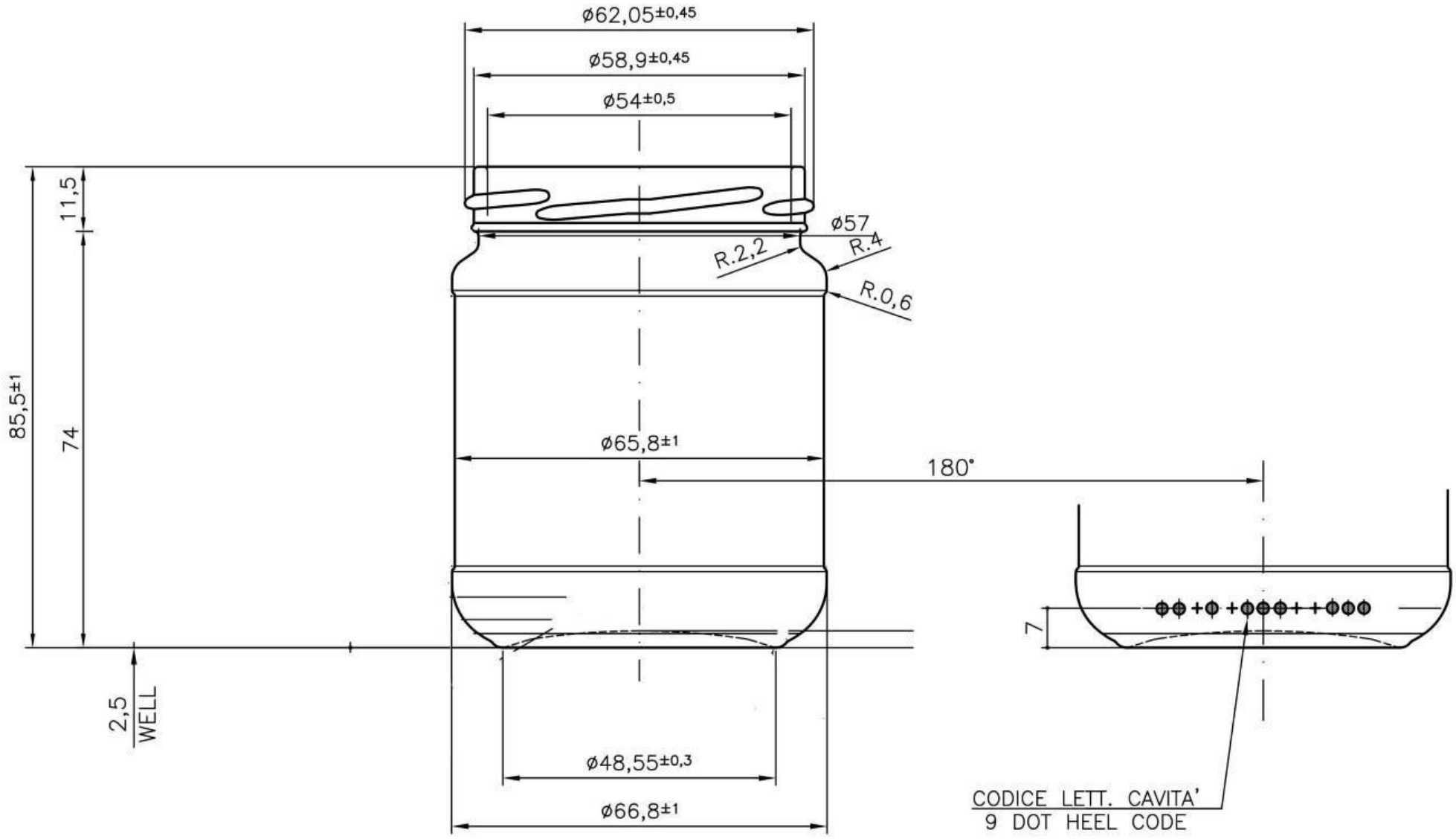

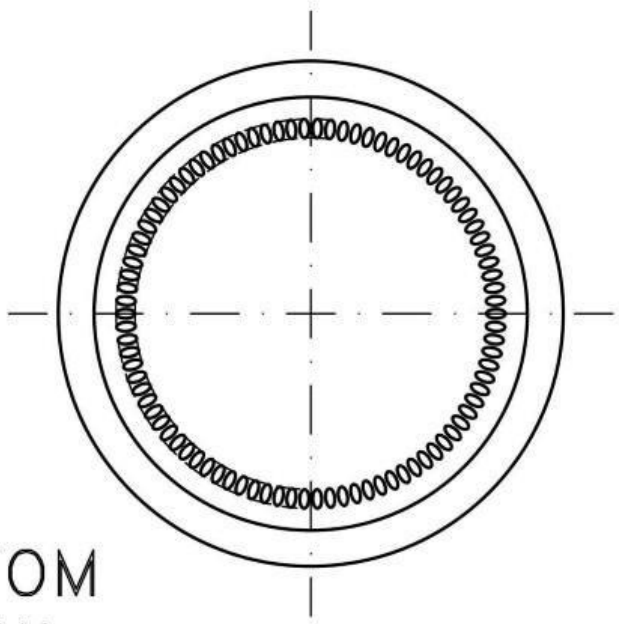

BOTTOM VIEW

REV.	DATA	DESCRIZIONE	SIGLA
A	...	...	...

CAP. R.B.: BRIMFUL:	212±0.6cc		DIS./DWG:
CAP. A LIV.: FILLPOINT:	—		
PESO gr: WEIGHT gr:	145g ~	A NORMA DI LEGGE E' VIETATA LA RIPRODUZIONE O IL PASSAGGIO A TERZI DEL PRESENTE DISEGNO SENZA LA NOSTRA AUTORIZZAZIONE	POS.: / CTRL:
IMBOCCATURA: FINISH:	TWIST OFF 63 FD 138 S		

CLIENTE: CUSTOMER:	DATA: DATE:		
ARTICOLO: ARTICLE: VASO CEE STD 212	DIS.: DES.: AG	SCALA: SCALE: 1:1	